長円フラット真空パッド SGON

サイズ 4 x 2 mm ~ 90 x 30 mm

UNIVERSAL

長円フラット真空パッド SGON

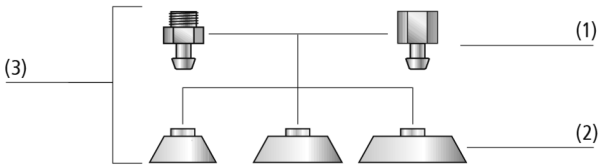

システムデザイン 長円フラット真空パッド SGON

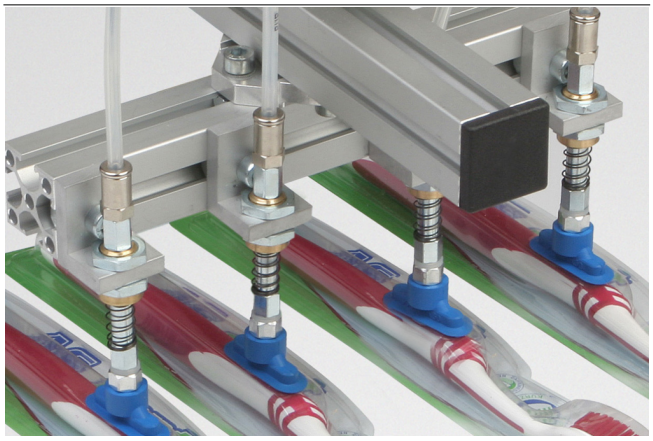

長円真空パッド SGONを使用したブリスター包装品の吸着搬送

業界特有のアプリケーションへの適合性

アプリケーション

- アルミフレーム、パイプ、包装品など、細長く幅の狭いワークの搬送に適した長円真空パッド
- 窓枠やドア枠などのフレーム部材の搬送
- 幅の狭いワークを搬送する場合に、円形パッドよりも強い力で吸着可能

デザイン

- 長円真空パッド SGO (2) と接続ニップル (1) で構成されたネジ付き真空パッド SGON (3)
- 真空パッドに差し込まれたニップル
- サイズ 24 x 8 mm以上のパッドには回転防止用のイヤークランプが付属
- 対応ニップルが同系列の場合、どの交換用パッドとニップルの組み合わせでも接続が可能

製品特徴

- アルミフレームやパイプなど、細長いワークの搬送に適した長円真空パッド
- 使用中の意図しないねじれを防止するためのイヤークランプ (24 x 8 mm以上のパッドに付属)
- 吸着範囲が狭い場合にも高い吸着力
- サポートリブにより薄いワークの吸着時にワークの変形を軽減

© J. Schmalz GmbH / 技術的な変更がある場合がございます / 上で生成された 16.12.2023

シュマルツに連絡してください。 Schmalz K.K / 〒224-0027 横浜市都筑区大棚町3001-7/ +81 45 565-5150 / schmalz@schmalz.co.jp

長円フラット真空パッド SGON

サイズ 4 x 2 mm ~ 90 x 30 mm

発注コード 長円フラット真空パッド SGON

SGON	–	30x10	–	SI-HD-65	–	G1/8-IG
1		2		3		4

1 – 製品仕様

タイプ	種類
SGON	長円フラット真空パッド

2 – パッドサイズ

タイプ	サイズ
(例) 30x10	30x10 mm

3 – ゴム材質

タイプ	材質 (ショア硬度)
NBR-55	ニトリルゴム (55±5 ShA)
NBR-70	ニトリルゴム (70±5 ShA)
NBR-ESD-55	ESD対策ゴム (静電気拡散性) (55±5 ShA)
SI-HD-65	シリコーンゴム (65±5 ShA)
HT1-60	マークレスゴム (60±5 ShA)

4 – 取付ネジ

タイプ	種類
M3-AG	M3オネジ
M5-AG	M5オネジ
M5-IG	M5メネジ
G1/8-AG	平行G1/8オネジ
G1/8-IG	平行G1/8メネジ
G1/4-AG	平行G1/4オネジ
G1/4-IG	平行G1/4メネジ

真空パッド SGONは、パッドにネジが取り付けられた状態で納品されます。以下の製品で構成されます。

- 真空パッド SGO: ゴム部分、様々なサイズをラインアップ
- 接続ニップル (取付ネジ) SA-NIP: 様々なネジ径をラインアップ
- 24×8 mm以上のパッドの場合、回転防止用のイヤークランプが付属します。

スペアパーツ: 真空パッド SGO、接続ニップル (取付ネジ) SA-NIP、イヤークランプ

発注データ 長円フラット真空パッド SGON

型式			ShAの真空パッド材質: *				
			HT1-60	NBR-55	NBR-70	NBR-ESD-55	SI-HD-65
SGON	4x2	M3-AG	10.01.05.00404	10.01.01.00564	-	10.01.05.00938	10.01.05.01045
SGON	7x3.5	M3-AG	10.01.05.00405	10.01.01.00489	-	10.01.05.00939	10.01.05.01046
SGON	12x4	M5-AG	10.01.05.00406	10.01.05.00236	-	10.01.05.00940	10.01.01.00221
SGON	15x5	M5-AG	10.01.05.00407	10.01.05.00106	-	10.01.05.00941	10.01.05.01048
SGON	15x5	M5-IG	10.01.05.00418	10.01.05.00105	-	10.01.05.00942	10.01.05.01047
SGON	18x6	M5-AG	10.01.05.00408	10.01.05.00104	-	10.01.05.00943	10.01.05.01050
SGON	18x6	M5-IG	10.01.05.00419	10.01.05.00103	-	10.01.05.00944	10.01.05.01049
SGON	24x8	G1/8-AG	10.01.05.00409	10.01.05.00102	-	10.01.05.00945	10.01.05.01052
SGON	24x8	G1/8-IG	10.01.05.00420	10.01.05.00101	-	10.01.05.00946	10.01.05.01051
SGON	30x10	G1/8-AG	10.01.05.00410	10.01.05.00100	-	10.01.05.00947	10.01.05.01054
SGON	30x10	G1/8-IG	10.01.05.00421	10.01.05.00099	-	10.01.05.00948	10.01.05.01053
SGON	45x15	G1/4-AG	10.01.05.00411	10.01.05.00098	-	-	10.01.05.01056
SGON	45x15	G1/4-IG	10.01.05.00422	10.01.05.00097	-	-	10.01.05.01055
SGON	60x20	G1/4-AG	10.01.05.00412	10.01.05.00096	-	-	10.01.05.01058
SGON	60x20	G1/4-IG	10.01.05.00423	10.01.05.00095	-	-	10.01.05.01057
SGON	75x25	G1/4-AG	10.01.05.00413	10.01.05.00094	-	-	10.01.05.01060
SGON	75x25	G1/4-IG	10.01.05.00424	10.01.05.00093	-	-	10.01.05.01059
SGON	90x30	G1/4-AG	-	-	10.01.05.00092	-	10.01.05.01062
SGON	90x30	G1/4-IG	-	-	10.01.05.00091	-	10.01.05.01061

*材質の詳細につきましては「真空パッドの材質」をご覧ください。

シュマルツに連絡してください。 Schmalz K.K / 〒224-0027 横浜市都筑区大棚町3001-7/ +81 45 565-5150 / schmalz@schmalz.co.jp

長円フラット真空パッド SGON

サイズ 4 x 2 mm ~ 90 x 30 mm

発注データ スペアパーツ 長円フラット真空パッド SGON

型式		ShAの真空パッド材質: *		
		HT1-60	NBR-55	NBR-70
SGO	4x2	10.01.05.00426	10.01.01.00456	-
SGO	7x3.5	10.01.05.00427	10.01.01.00488	-
SGO	12x4	10.01.05.00428	10.01.05.00235	-
SGO	15x5	10.01.05.00429	10.01.05.00071	-
SGO	18x6	10.01.05.00430	10.01.05.00072	-
SGO	24x8	10.01.05.00437	10.01.05.00151	-
SGO	30x10	10.01.05.00438	10.01.05.00152	-
SGO	45x15	10.01.05.00439	10.01.05.00153	-
SGO	60x20	10.01.05.00440	10.01.05.00154	-
SGO	75x25	10.01.05.00441	10.01.05.00155	-
SGO	90x30	-	-	10.01.05.00156

*材質の詳細につきましては「真空パッドの材質」をご覧ください。

型式		ShAの真空パッド材質: *	
		NBR-ESD-55	SI-HD-65
SGO	12x4	10.01.05.00930	10.01.01.00222
SGO	7x3.5	10.01.05.00929	10.01.05.01027
SGO	15x5	10.01.05.00931	10.01.05.01028
SGO	18x6	10.01.05.00932	10.01.05.01029
SGO	24x8	10.01.05.00934	10.01.05.01036
SGO	30x10	10.01.05.00935	10.01.05.01037
SGO	4x2	10.01.05.00937	10.01.05.01026
SGO	45x15	-	10.01.05.01038
SGO	60x20	-	10.01.05.01039
SGO	75x25	-	10.01.05.01040
SGO	90x30	-	10.01.05.01041

*材質の詳細につきましては「真空パッドの材質」をご覧ください。

型式			スペアパーツ		製品コード
SGON	4x2	M3-AG	接続ニップル (取付ネジ)	SA-NIP N003 M3-AG DN100	10.01.01.00316
SGON	7x3.5	M3-AG	接続ニップル (取付ネジ)	SA-NIP N003 M3-AG DN100	10.01.01.00316
SGON	12x4	M5-AG	接続ニップル (取付ネジ)	SA-NIP N020 M5-AG DN180	10.01.01.00312
SGON	15x5	M5-AG	接続ニップル (取付ネジ)	SA-NIP N021 M5-AG DN200	10.01.05.00126
SGON	15x5	M5-IG	接続ニップル (取付ネジ)	SA-NIP N021 M5-IG DN200	10.01.05.00125
SGON	18x6	M5-AG	接続ニップル (取付ネジ)	SA-NIP N021 M5-AG DN200	10.01.05.00126
SGON	18x6	M5-IG	接続ニップル (取付ネジ)	SA-NIP N021 M5-IG DN200	10.01.05.00125
SGON	24x8	G1/8-AG	接続ニップル (取付ネジ)	SA-NIP N022 G1/8-AG DN350	10.01.05.00124
SGON	24x8	G1/8-IG	接続ニップル (取付ネジ)	SA-NIP N022 G1/8-IG DN350	10.01.05.00123
SGON	30x10	G1/8-AG	接続ニップル (取付ネジ)	SA-NIP N022 G1/8-AG DN350	10.01.05.00124
SGON	30x10	G1/8-IG	接続ニップル (取付ネジ)	SA-NIP N022 G1/8-IG DN350	10.01.05.00123
SGON	45x15	G1/4-AG	接続ニップル (取付ネジ)	SA-NIP N023 G1/4-AG DN350	10.01.05.00122
SGON	45x15	G1/4-IG	接続ニップル (取付ネジ)	SA-NIP N023 G1/4-IG DN350	10.01.05.00121
SGON	60x20	G1/4-AG	接続ニップル (取付ネジ)	SA-NIP N023 G1/4-AG DN350	10.01.05.00122
SGON	60x20	G1/4-IG	接続ニップル (取付ネジ)	SA-NIP N023 G1/4-IG DN350	10.01.05.00121
SGON	75x25	G1/4-AG	接続ニップル (取付ネジ)	SA-NIP N023 G1/4-AG DN350	10.01.05.00122
SGON	75x25	G1/4-IG	接続ニップル (取付ネジ)	SA-NIP N023 G1/4-IG DN350	10.01.05.00121
SGON	90x30	G1/4-AG	接続ニップル (取付ネジ)	SA-NIP N023 G1/4-AG DN350	10.01.05.00122
SGON	90x30	G1/4-IG	接続ニップル (取付ネジ)	SA-NIP N023 G1/4-IG DN350	10.01.05.00121

型式		スペアパーツ		製品コード
SGON	24x8	イヤークランプ	ZOKL 11-13	10.07.10.00032

シュマルツに連絡してください。 Schmalz K.K / 〒224-0027 横浜市都筑区大棚町3001-7/ +81 45 565-5150 / schmalz@schmalz.co.jp

長円フラット真空パッド SGON

サイズ 4 x 2 mm ~ 90 x 30 mm

型式		スペアパーツ		製品コード
SGON	30x10	イヤークランプ	ZOKL 11-13	10.07.10.00032
SGON	45x15	イヤークランプ	ZOKL 15-18	10.07.10.00033
SGON	60x20	イヤークランプ	ZOKL 15-18	10.07.10.00033
SGON	75x25	イヤークランプ	ZOKL 15-18	10.07.10.00033
SGON	90x30	イヤークランプ	ZOKL 15-18	10.07.10.00033

テクニカルデータ 長円フラット真空パッド SGON

型式		吸着力（-600 mbar） [N]*	ボリューム [cm³]	最小ワーク径（凸） [mm]	推奨ホース内径 d [mm]**	ニップル類
SGON	4x2	0.42	0.018	1	2	N 003
SGON	7x3.5	1.00	0.029	3	2	N 003
SGON	12x4	1.80	0.173	3	2	N 020
SGON	15x5	3.10	0.175	4	2	N 021
SGON	18x6	4.50	0.205	4	2	N 021
SGON	24x8	8.00	0.327	8	4	N 022
SGON	30x10	12.20	0.516	8	4	N 022
SGON	45x15	28.20	2.306	10	6	N 023
SGON	60x20	50.10	3.611	20	6	N 023
SGON	75x25	78.30	5.860	30	6	N 023
SGON	90x30	112.60	9.473	35	6	N 023

*吸引力のデータは、真空度-0.6 barにおいて滑らかで乾燥した表面のワークを吸着した場合の理論値です。安全率は含まれません。
**推奨ホース径は、ホース長約2 mを想定しています。

シュマルツに連絡してください。 Schmalz K.K / 〒224-0027 横浜市都筑区大棚町3001-7/ +81 45 565-5150 / schmalz@schmalz.co.jp

長円フラット真空パッド SGON

サイズ 4 x 2 mm ~ 90 x 30 mm

デザインデータ 長円フラット真空パッド SGON

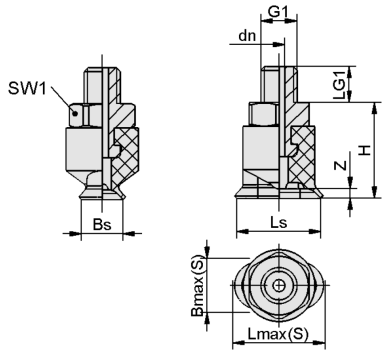

SGON 7x3,5 AG

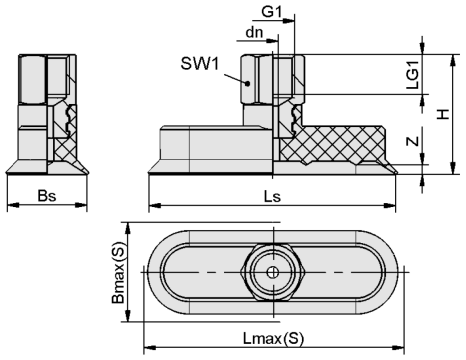

SGON 15x5 - 90x30 IG

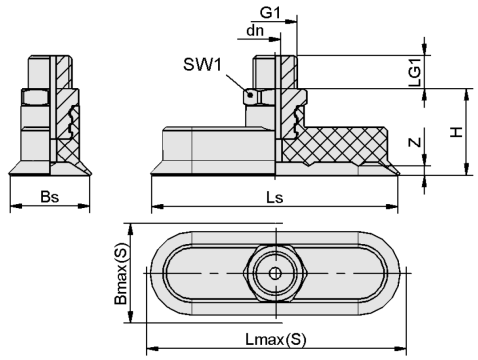

SGON 4x2 - 90x30 AG

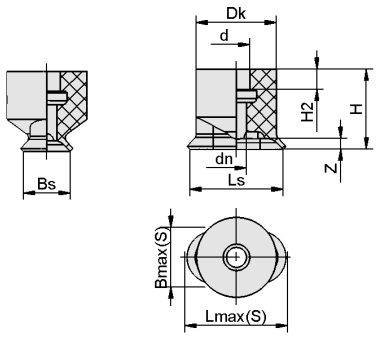

SGO 4x2, 7x3.5

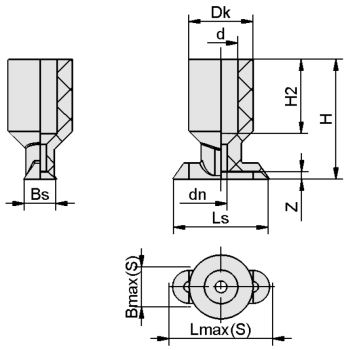

SGO 12x4

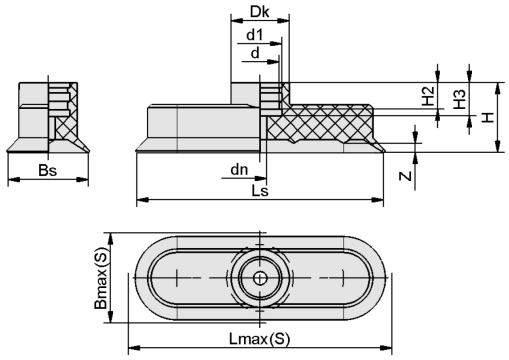

SGO 15x5 - 90x30

シュマルツに連絡してください。 Schmalz K.K / 〒224-0027 横浜市都筑区大棚町3001-7/ +81 45 565-5150 / schmalz@schmalz.co.jp

長円フラット真空パッド SGON

サイズ 4 x 2 mm ~ 90 x 30 mm

デザインデータ 長円フラット真空パッド SGON

型式*			Bmax（S）[mm]**	Bs [mm]	dn [mm]	G1	H [mm]	LG1 [mm]	Lmax（S）[mm]***	Ls [mm]	SW1 [mm]	Z（ストローク）[mm]
SGON	4x2	M3-AG	2.5	2.0	1.0	M3-M	8	3.0	4.5	4.0	5	0.5
SGON	7x3.5	M3-AG	4.5	3.5	1.0	M3-M	8	3.0	8.0	7.0	5	0.8
SGON	12x4	M5-AG	5.0	3.9	1.5	M5-M	18	4.5	13.0	11.9	8	0.5
SGON	15x5	M5-AG	5.5	5.0	1.2	M5-M	17	5.0	15.5	15.0	8	0.7
SGON	15x5	M5-IG	5.5	5.0	1.2	M5-F	22	5.5	15.5	15.0	8	0.7
SGON	18x6	M5-AG	7.0	6.0	1.5	M5-M	17	5.0	18.5	18.0	8	0.8
SGON	18x6	M5-IG	7.0	6.0	1.5	M5-F	22	5.5	18.5	18.0	8	0.8
SGON	24x8	G1/8-AG	9.0	8.0	1.5	G1/8-M	17	8.0	24.5	24.0	14	1.0
SGON	24x8	G1/8-IG	9.0	8.0	1.5	G1/8-F	25	9.0	24.5	24.0	14	1.0
SGON	30x10	G1/8-AG	11.5	9.4	2.5	G1/8-M	17	8.0	30.5	29.4	14	1.5
SGON	30x10	G1/8-IG	11.5	9.4	2.5	G1/8-F	25	9.0	30.5	29.4	14	1.5
SGON	45x15	G1/4-AG	16.5	14.4	3.0	G1/4-M	26	10.0	46.0	44.4	17	2.0
SGON	45x15	G1/4-IG	16.5	14.4	3.0	G1/4-F	36	12.0	46.0	44.4	17	2.0
SGON	60x20	G1/4-AG	22.0	19.0	3.5	G1/4-M	26	10.0	61.0	59.0	17	2.5
SGON	60x20	G1/4-IG	22.0	20.0	3.5	G1/4-F	36	12.0	61.0	60.0	17	2.5
SGON	75x25	G1/4-AG	27.5	25.0	3.5	G1/4-M	26	10.0	77.0	75.0	17	2.8
SGON	75x25	G1/4-IG	27.5	25.0	3.5	G1/4-F	36	12.0	77.0	75.0	17	2.8
SGON	90x30	G1/4-AG	33.0	30.0	3.5	G1/4-M	26	10.0	92.5	90.0	17	3.5
SGON	90x30	G1/4-IG	33.0	30.0	3.5	G1/4-F	36	12.0	92.5	90.0	17	3.5

*ゴム部品の許容寸法公差は、DIN ISO 3302-1 E3に準拠します。
**吸着状態での吸着パッド外部寸法に相当します。
***吸着状態での吸着パッド外部寸法に相当します。

型式*		Bmax（S）[mm]**	Bs [mm]	d [mm]	dn [mm]	Dk [mm]	d1 [mm]	H [mm]	H2 [mm]	H3 [mm]	Lmax（S）[mm]***	Ls [mm]	Z（ストローク）[mm]
SGO	4x2	2.5	2.2	1.2	1.2	2.2	-	3.0	1.5	-	4.5	4.2	0.5
SGO	7x3.5	4.5	3.5	1.5	1.5	6.0	-	6.0	1.5	-	7.5	7.0	0.8
SGO	12x4	5.0	4.0	4.2	1.5	8.0	-	15.0	9.3	-	13.0	12.0	0.5
SGO	15x5	5.5	4.6	4.5	1.2	8.5	6	12.0	3.0	5.5	15.5	14.6	0.7
SGO	18x6	7.0	5.6	4.5	1.5	8.5	6	12.0	3.0	5.5	18.5	17.6	0.8
SGO	24x8	9.0	7.6	5.5	1.5	11.5	7	12.0	3.0	5.5	24.5	23.6	1.0
SGO	30x10	11.5	9.4	5.5	2.5	11.5	7	12.0	3.0	5.5	30.5	29.4	1.5
SGO	45x15	16.5	14.4	11.5	3.0	15.5	13	21.0	8.0	10.0	46.0	44.4	2.0
SGO	60x20	22.0	19.0	11.5	4.0	15.5	13	21.0	8.0	10.0	61.0	59.0	2.5
SGO	75x25	27.5	24.0	11.5	4.0	17.5	13	21.0	8.0	10.0	77.0	74.0	2.8
SGO	90x30	33.0	29.0	11.5	4.0	17.5	13	21.0	8.0	10.0	92.5	89.0	3.5

*ゴム部品の許容寸法公差は、DIN ISO 3302-1 E3に準拠します。
**吸着状態での吸着パッド外部寸法に相当します。
***吸着状態での吸着パッド外部寸法に相当します。

シュマルツに連絡してください。 Schmalz K.K / 〒224-0027 横浜市都筑区大棚町3001-7/ +81 45 565-5150 / schmalz@schmalz.co.jp